规格书

ZXH25-108CTV3

五百万像素远心镜头

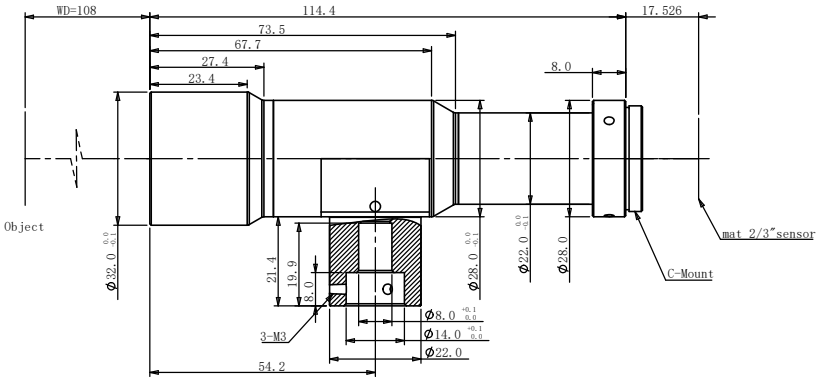

光学参数

放大倍率 β (x)	2.5
物方工作距 WD (mm)	108
支持 CCD 尺寸 (Φmm)	11(2/3")
像方 F/#	12.5
像方畸变 (% max)	0.05
物方远心度 (° max)	0.05
数值孔径 NA	0.1
物方分辨率 (um)	3.4
物方景深 DoF (mm)	0.16

机械参数

相机接口	C
镜头总长 (mm)	114.4
是否同轴光 / 可调光栏	是 / 否

视野范围 (mm × mm)

1/2"(6.4×4.8)	2.6×1.9
1/1.8"(7.13×5.37)	2.9×2.1
2/3"(8.45×7.1)	3.4×2.8